PASADORES

DOWEL PINS • GOUPILLES • CAVILHAS

DIN 7979/D

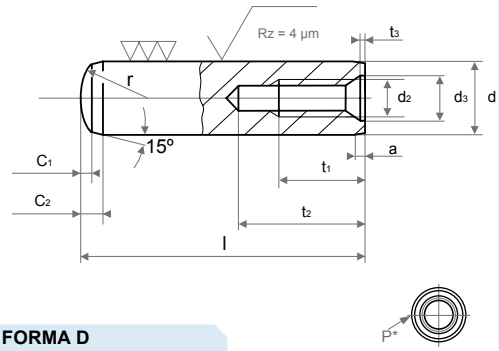

FORMA D
Type D · Type D · Forma D

Pasador cilíndrico con rosca interior
Parallel pins with internal thread
Goupille cylindrique taraudée
Cavilha cilíndrica com rosca interior

Resistencia a la tracción mínima: 600 N/mm²
Tensile strength (minimum): 600 N/mm²
Résistance à la traction minimum: 600 N/mm²
Resistência à tração mínima: 600 N/mm²

Tolerancia: m6
Tolerance: m6
Tolérance: m6
Tolerância: m6

Templado 60 ±2 HRC y rectificado
Hardened 60 ±2 HRC and grinded
Dureté 60 ±2 HRC rectifié
Temperado 60 ±2 HRC e retificado

d	m6	4	5	6	8	10	12	14	16	20	25	30	40	50	60	70	80	m6	d
d_2		M2,5/M3	M3	M4	M5	M6	M6	M8	M8	M10	M16	M20	M20	M24	M30	M36	M42		d_1
d_3		-	-	4,3	5,3	6,4	6,4	8,4	8,4	10,5	17	21	21	25	31	37	43		d_3
a	≈	-	-	0,8	1	1,2	1,6	1,8	2	2,5	3	4	5	6,3	8	10	12	≈	a
c_1	≈	0,4	0,5	0,6	0,8	1	1,2	1,4	1,6	2	2,5	3	4	5	6	7	8	≈	c_1
c_2	≈	1,4	1,7	2,1	2,6	3	3,8	4	4,7	6	6	7	8	10	12	14	16	≈	c_2
t_1		4	5	6	8	10	10	12	12	16	24	30	30	36	40	54	63		t_1
t_2	min.	8	8	10	12	16	16	20	20	25	34	42	42	50	56	71	82	min.	t_2
t_3		-	-	1	1,2	1,2	1,2	1,2	1,5	1,5	2	2	2,5	2,5	3,2	4	5		t_3
l js15		• **10**	• **10**	• **12**	• **16**	• **16**	• **20**	28	**32**	• **32**	45	55	90	110	130	150	170		l js15
		• **12**	• **12**	• **14**	• **18**	• **20**	• **24**	**32**	**36**	**36**	50	60	100	120	140	160	180		
		• **14**	• **14**	**16**	**20**	**24**	**28**	**36**	**40**	**40**	55	70	110	130	150	170	190		
		• **16**	• **16**	• **18**	**24**	**28**	• **30**	**40**	**45**	**45**	60	80	120	140	160	180	200		
		• **18**	• **18**	**20**	**28**	• **30**	**32**	**45**	**50**	**50**	70	90	130	150	170	190			
		• **20**	• **20**	**24**	• **30**	**32**	**36**	**50**	**55**	**55**	80	100	140	160	180	200			
		• **24**	• **24**	**28**	**32**	**36**	**40**	**55**	**60**	**60**	90	110	150	170	190				
		• **28**	• **28**	• **30**	**36**	**40**	**45**	**60**	**70**	**70**	100	120	160	180	200				
		• **30**	• **30**	**32**	**40**	**45**	**50**	**70**	**80**	**80**	110	130	170	190					
		• **32**	• **32**	**36**	**45**	**50**	**55**	**80**	**90**	**90**	120	140	180	200					
		• **36**	• **36**	**40**	**50**	**55**	**60**	**90**	**100**	**100**	130	150	190						
		• **40**	• **40**	**45**	**55**	**60**	**70**	**100**	110	110	140	160	200						
		• **45**	• **45**	**50**	**60**	**70**	**80**	110	**120**	**120**	150	170							
		• **50**	• **50**	**55**	**70**	**80**	**90**	**120**	130	130	160	180							
				60	**80**	**90**	**100**	130	140	140	170	190							
					• **90**	**100**	110	140	150	150	180	200							
					• **100**	• **120**	**120**		160	160	190								
										170	200								
										180									
										190									
										200									

Las longitudes en negrita son las más utilizadas.
Bold numbers represent the most commonly used lengths.
En noir les longueurs les plus utilisées.
Os comprimento em negrito são os mais utilizados.

P* Plano longitudinal para extracción de aire.
Lengthwise shot for air release.
Le méplat facilite l'extraction de la goupille.
Plano longitudinal para extração de ar.

• Medidas fuera de norma DIN.
Dimensions outside DIN standard.
Longueur hors norme DIN.
Medidas fora da norma DIN.

Otras medidas bajo consulta.
Other dimensions by request.
Autres dimensions sur demande.
Outras medidas, sob consulta.

Ref: ?

ejemplo
example
exemple
exemplo

Ref.= **D790 - XX - XXX**
d l

DIN 7979/D 10x20

Ref. = D790-10-20

La norma DIN 7979 no especifica la designación del material. Los pasadores serán entregados en 100Cr6, reservándonos el derecho de suministrarlos en otros materiales.
The DIN 7979 standard does not specify the designation of the material. We will deliver the dowel pins in 100Cr6. However, we reserve the right to supply them using other materials.
La norme DIN 7979 n'indique pas la matière du produit. Nos goupilles sont fournies en 100Cr6, nous nous réservons la possibilité de les fournir dans d'autres matières.
A norma DIN 7979 não especifica a designação do material. Os cavilhas serão entregues em 100Cr6, reservando-se o direito de fornecê-los em outros materiais.